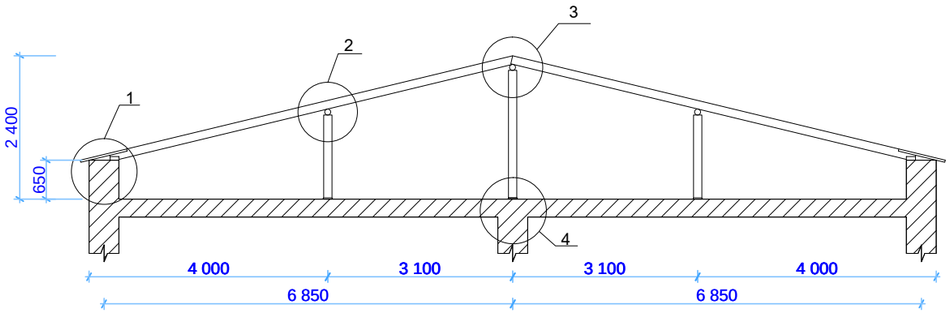

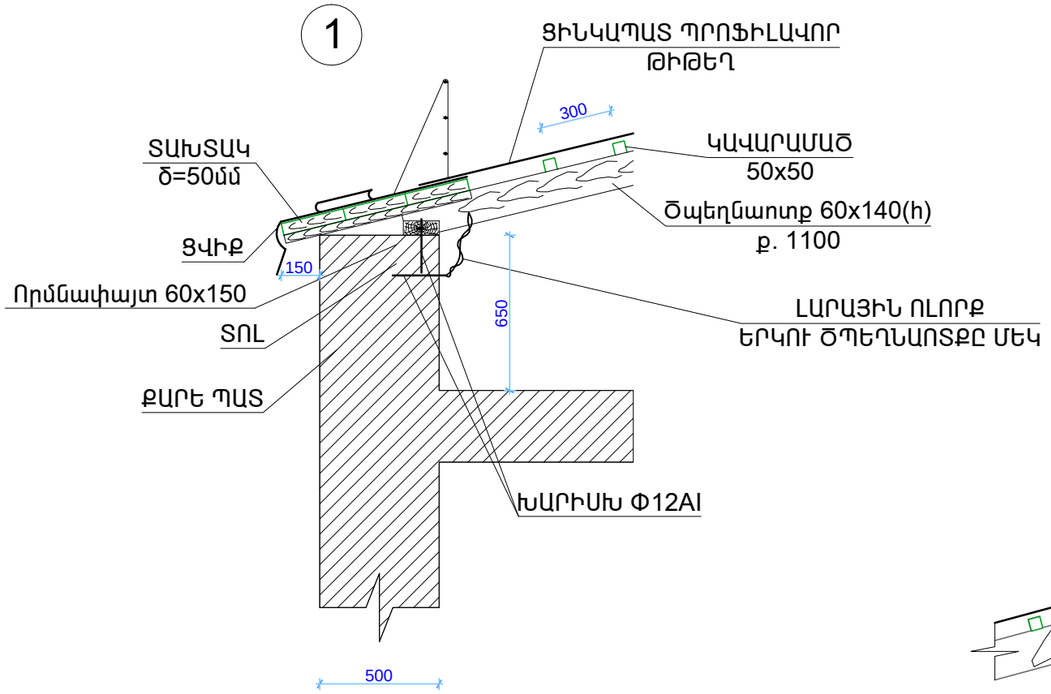

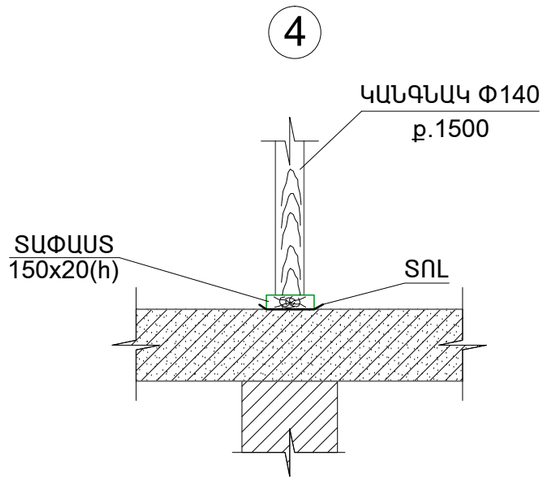

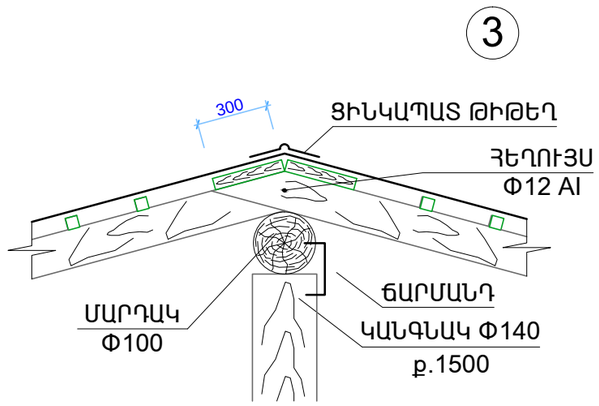

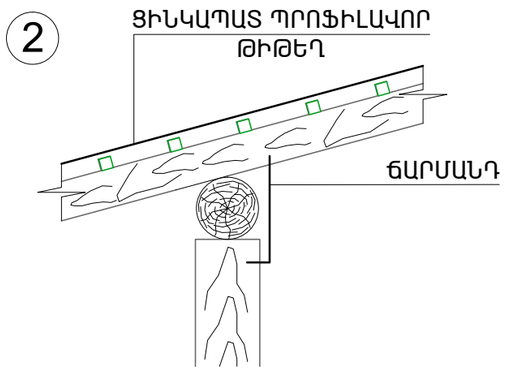

ԾՊԵՂՆԱՈՏՔԻ ԵՐԿԱՐԱՑՄԱՆ ԿՑՎԱՆՔ

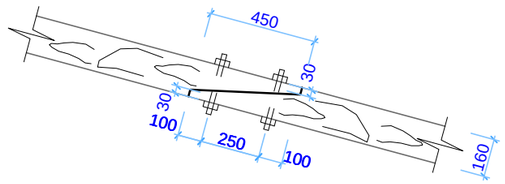

						Երևան քաղաքի Նոր Նորք վարչական շրջանի Լյուքսեմբուրգի 1-ին նրբ. 6շենքի տանիքի հիմնանորոգում		
ՏՆՕՐԵՆ	Ա. ԼԵՎՈՆՅԱՆ					ճարտարապետաշինարարական մաս	ՓՈՒԼ	ԹԵՐԹ	ԹԵՐԹԵՐ
ՆԱԽԱԳԾԵՑ	Ս. ՄԻՐԶՈՅԱՆ						ԱՆ	ճՇ-5	5
						ՏԱՆԻՔԻ ՄԱՆՐԱՄԱՍՆԵՐ	«ՀԱՄԱՇԻՆՆԱԽԱԳԻԾ» ՍՊԸ		